Зона	Поз. обозначение	Наименование	Кол	Примечание
	A1..A3	Источник питания DRA30-24	3	
	A4..A5	Синком IP/DIN (управляющий)	2	
	A6	Синком IP/DIN (опроса)	1	
	A7	УПСТМ-02 "ИСЕТЬ" - ПК	1	
	A8	Плата клемников ПК-2 (cb07021)	1	
	A9	Устройство гальваноразвязки (CAN)	1	
	A10	Устройство защиты линии (RS485)	1	
	A11	Пассивный разветвитель ПР-8	1	
	A12..A14	Модуль ТС430	3	
	A15..A16	Модуль ТИТ430	2	
	A17..A26	Клемник ТС/16	10	
	B1	Реле Wieland 80.063.4026.1	1	
	B2	Датчик открывания дверей	1	
	A27	Розетка ~220В	1	
	X1	Клеммник Wieland 2,5мм 2 конт. (220В)	1	
	X2	Клеммник Legrand 2,5мм 2 конт. (24В)	1	
	X3	Клеммник Legrand 2,5мм 4 конт. (24В)	1	
	X4..X5	Клеммник Legrand 2,5мм 2 конт. (24В)	2	
	A28	Автоматический выключатель С6 2Р	1	
	A29	ИБП ВК500-RS 500 ВА	1	

Заказ 207

Взам. инв. №

Подпись и дата

Инв. № подл.

Изм.	Кол.	Лист	№ док.	Подпись	Дата
Разработал		Кормильцев			
Проверил		Карелин			
Н. Контроль		Степанова			
Утвердил		Дмитриев			

СТ106-96.64.0.2Б ПЭ3

UPS500/СБ/1Е/1Am/1RSz/CANg

Перечень элементов

ПС Оптика

Стадия	Лист	Листов
РП	1	1

ООО <НТК ИНТЕРФЕЙС>
г. Екатеринбург
июнь 2014 г.

Монтажная панель

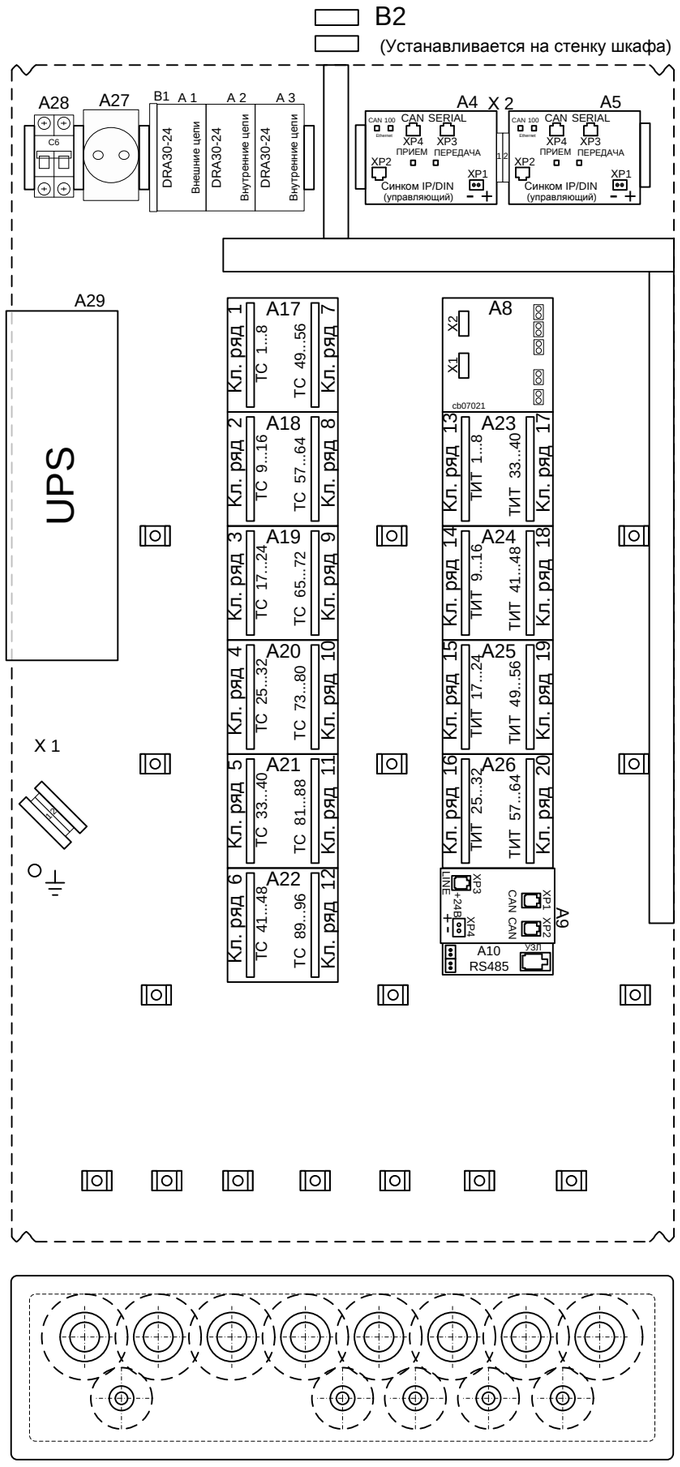

Передняя дверь шкафа

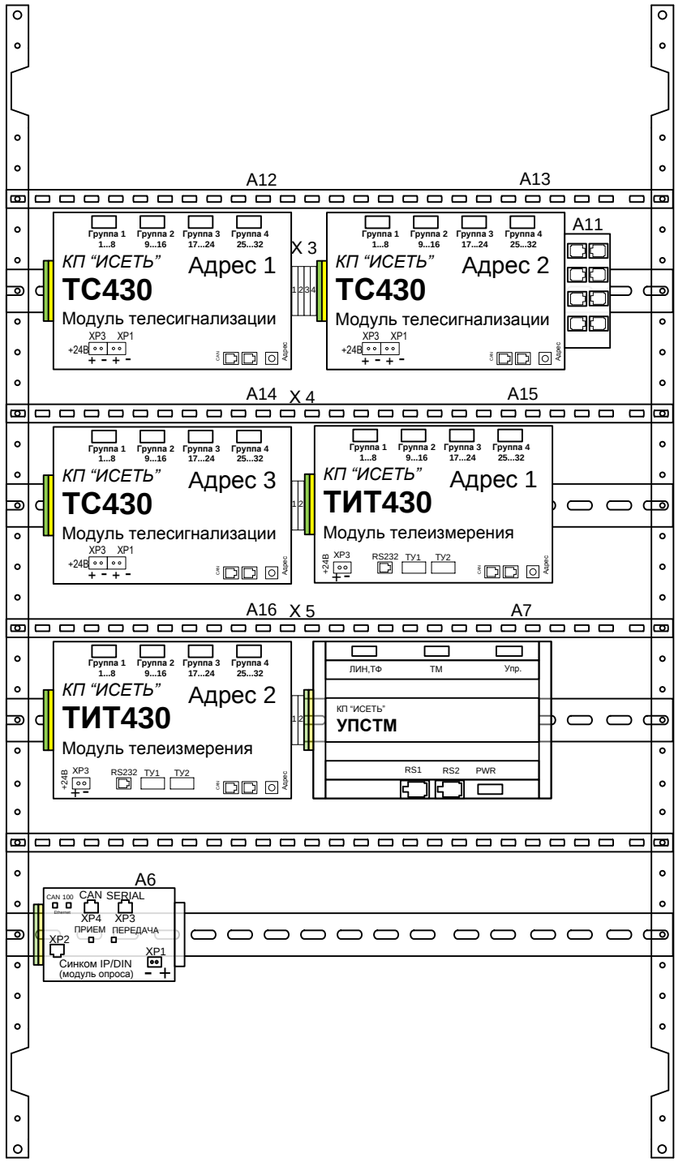

						СТ106-96.64.0.2Б ВО
						UPS500/СБ/1Е/1Am/1RSz/CANg
Изм.	Кол.	Лист	№ док.	Подпись	Дата	
Разработал		Кормильцев				Общий вид
Проверил		Карелин				
Н. Контроль		Степанова				
						ПС Оптика
Утвердил		Дмитриев				

Стадия	Лист	Листов
РП	1	1

ООО <НТК ИНТЕРФЕЙС>
г. Екатеринбург
июнь 2014 г.

Заказ 207

Взам. инв. №

Подпись и дата

Инв. № подл.

Задняя стенка шкафа

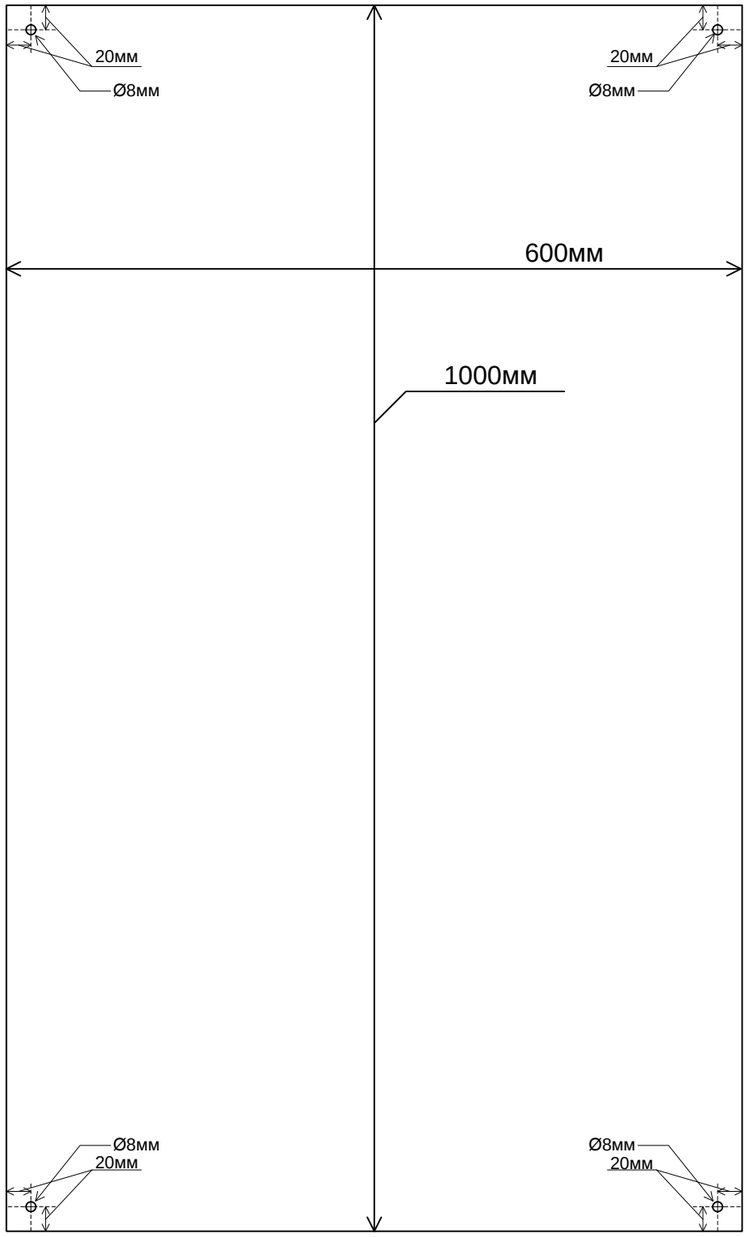

Вид сбоку

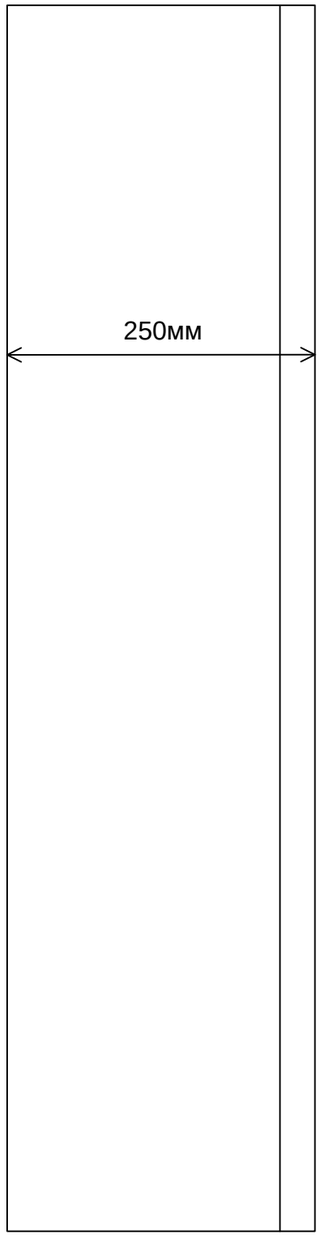

Кабельный ввод
PG29

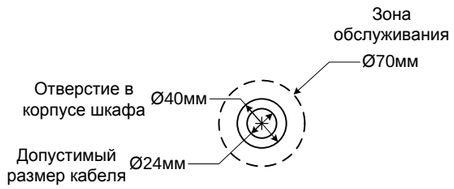

Кабельный ввод
PG11

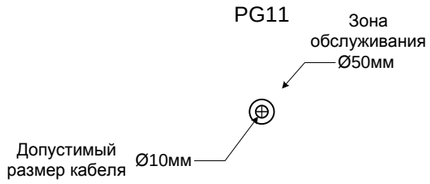

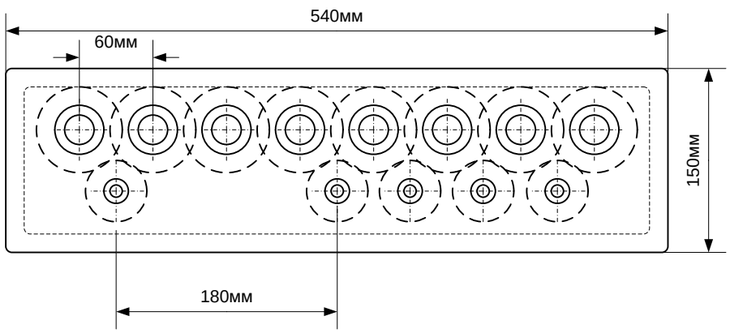

						СТ106-96.64.0.2Б ВО
						UPS500/СБ/1Е/1Am/1RSz/CANg
Изм.	*Кол.*	*Лист*	*№ док.*	*Подпись*	*Дата*	
Разработал		Кормильцев				Габариты
Проверил		Карелин				
Н. Контроль		Степанова				
						ПС Оптика
Утвердил		Дмитриев				

Стадия	Лист	Листов
РП	1	1

ООО <НТК ИНТЕРФЕЙС>
г. Екатеринбург
июнь 2014 г.

Взам. инв. №

Подпись и дата

Инв. № подл.

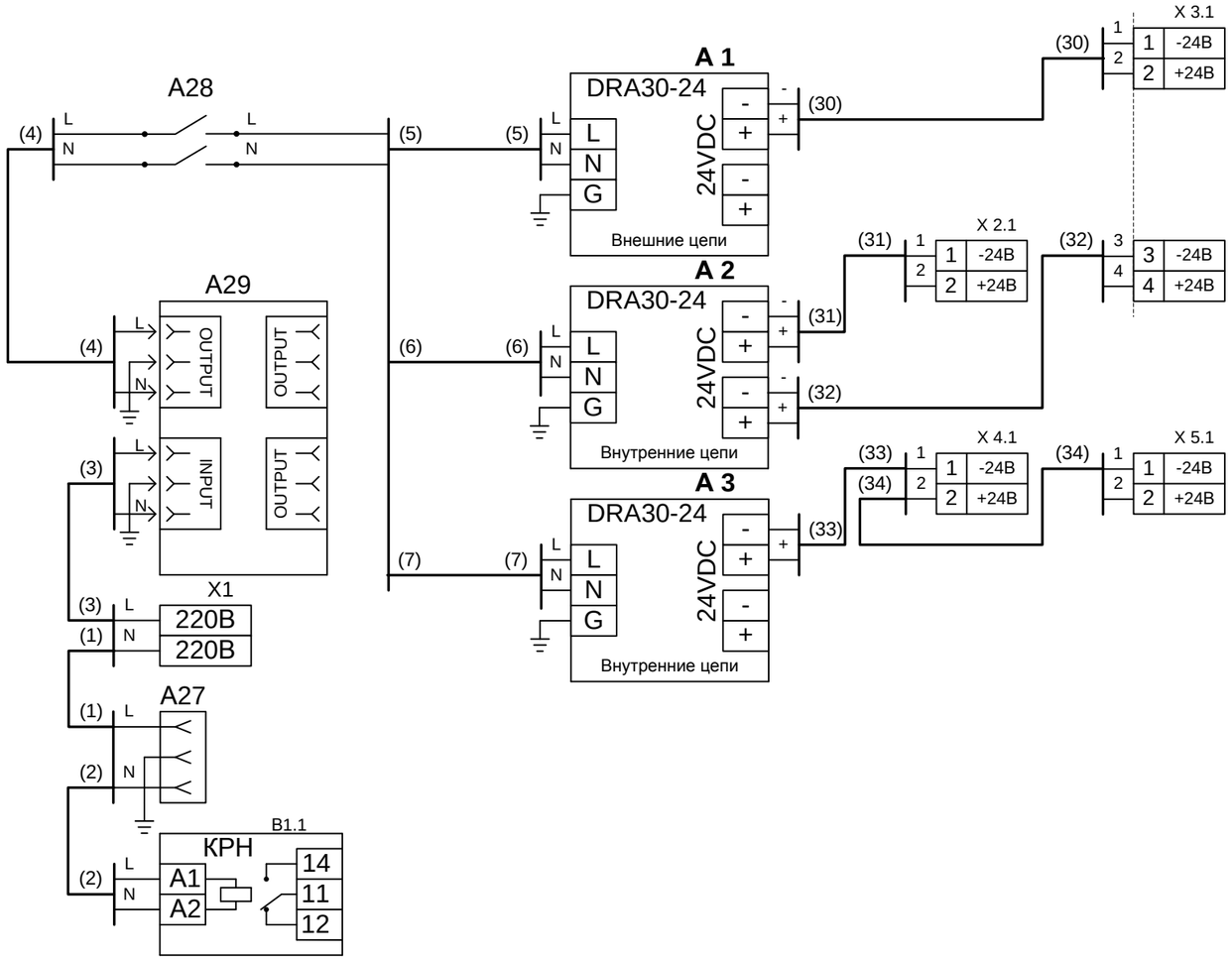

Схема кабеля 1

X1			X2	
GND	1	—	1	GND
IN1	2	—	2	IN1
IN2	3	—	3	IN2
IN3	4	—	4	IN3
IN4	5	—	5	IN4
IN5	6	—	6	IN5
IN6	7	—	7	IN6
IN7	8	—	8	IN7
IN8	9	—	9	IN8
GND	10	—	10	GND

Схема кабеля 2

X1			X2	
GND	1	—	10	GND
IN1	2	—	9	IN1
IN2	3	—	8	IN2
IN3	4	—	7	IN3
IN4	5	—	6	IN4
IN5	6	—	5	IN5
IN6	7	—	4	IN6
IN7	8	—	3	IN7
IN8	9	—	2	IN8
GND	10	—	1	GND

Заказ 207

Взам. инв. №

Подпись и дата

Инв. № подл.

Изм.	Кол.	Лист	№ док.	Подпись	Дата
Разработал		Кормильцев			
Проверил		Карелин			
Н. Контроль		Степанова			
Утвердил		Дмитриев			

СТ106-96.64.0.2Б ЭЗ

UPS500/СБ/1Е/1Am/1RSz/CANg

Схема соединений

ПС Оптика

Стадия	Лист	Листов
РП	1	3

ООО <НТК ИНТЕРФЕЙС>
г. Екатеринбург
июнь 2014 г.

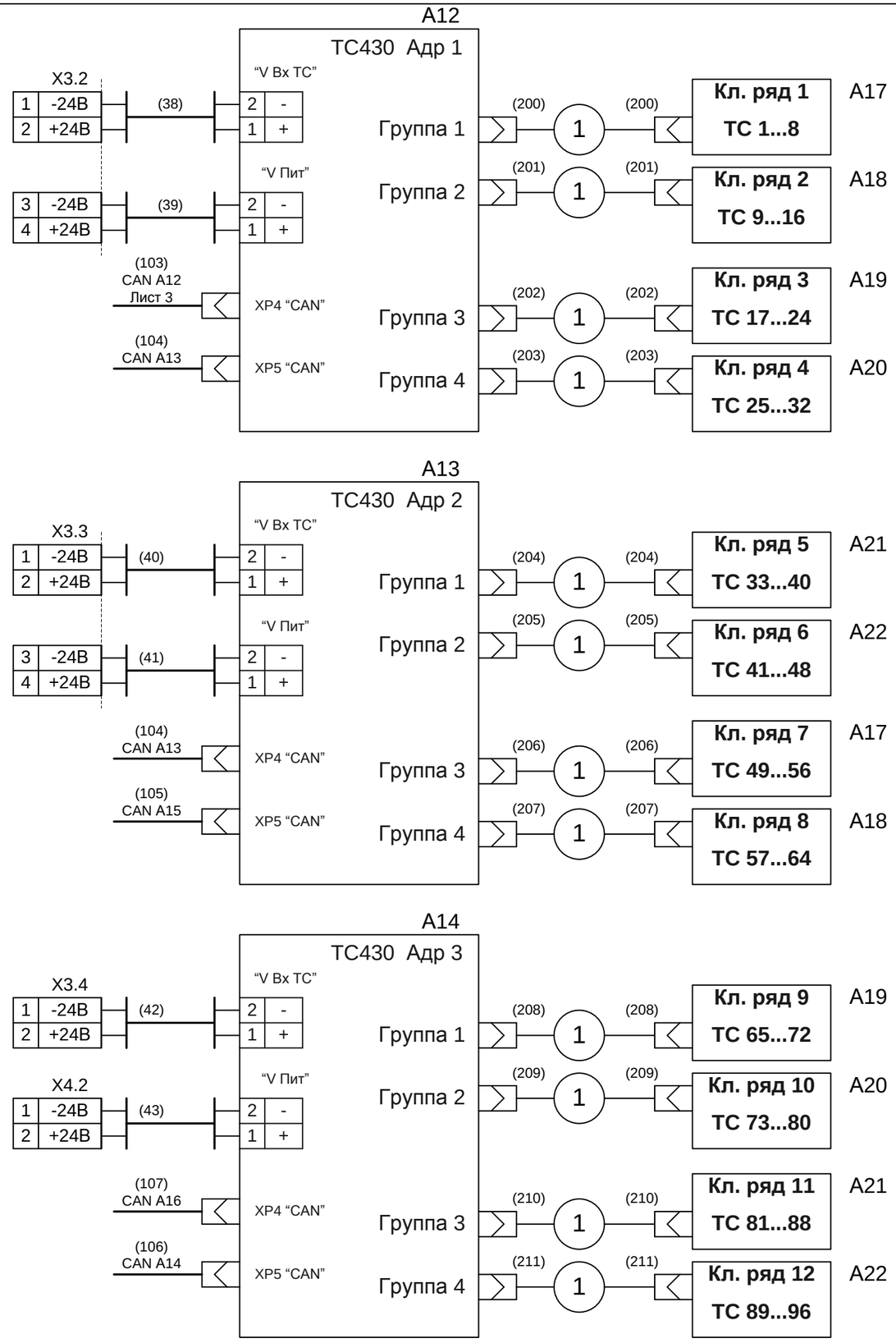

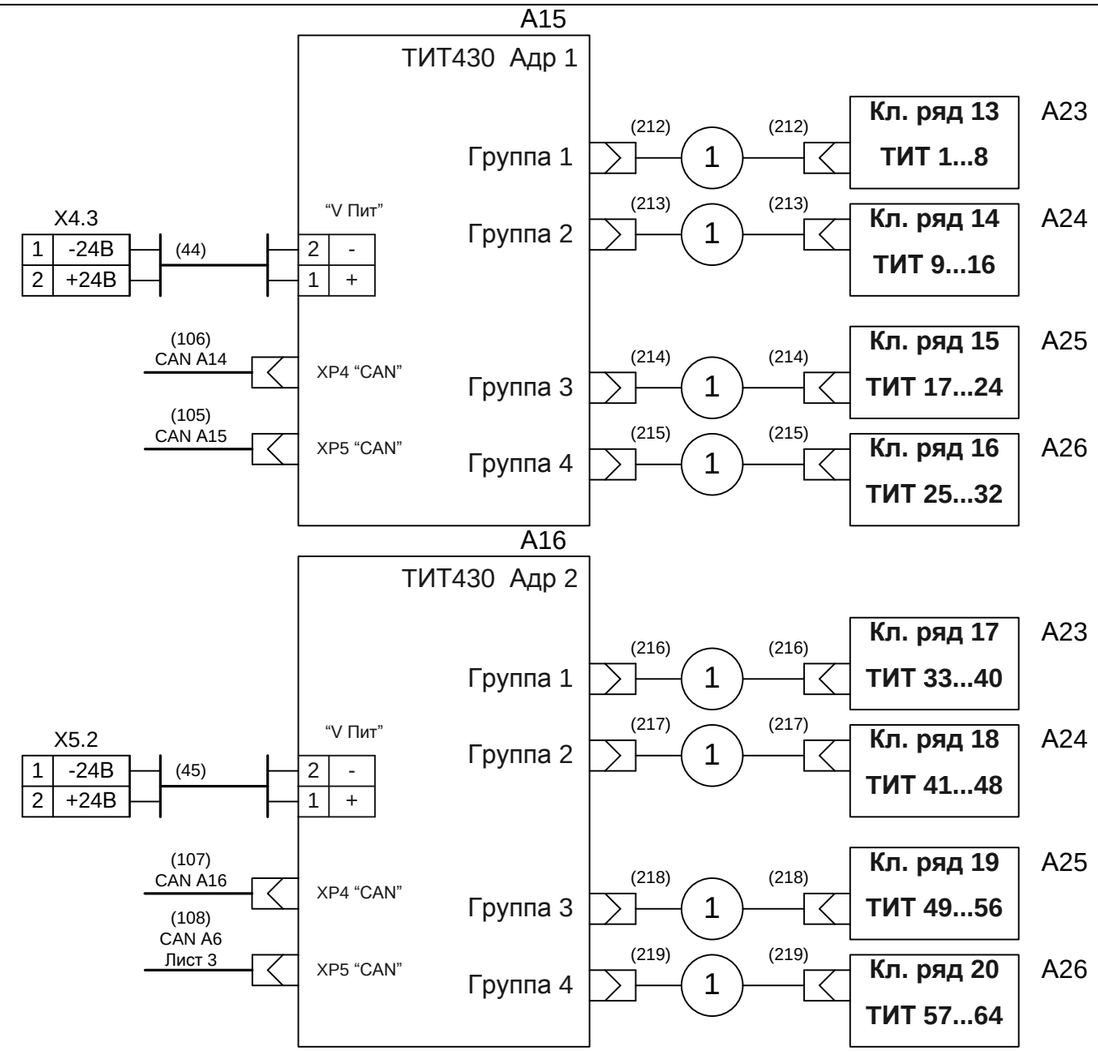

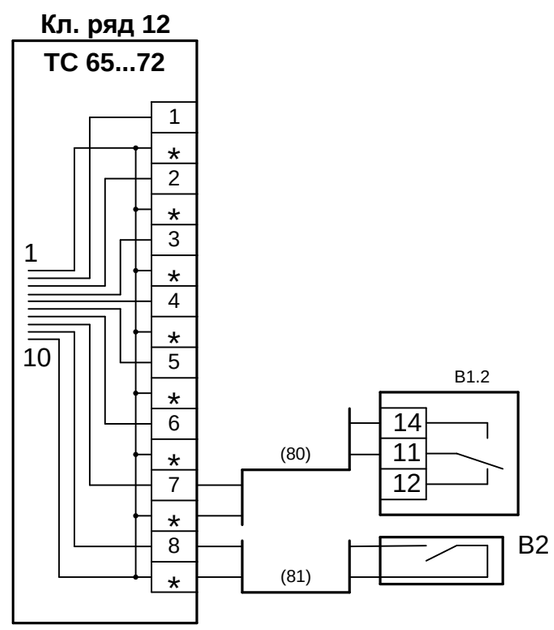

Взам. инв. №	Подпись и дата	Инв. № подл.

Изм.	Кол.л	Лист	№док	Подп.	Дата	СТ106-96.64.0.2Б ЭЗ	Лист 2

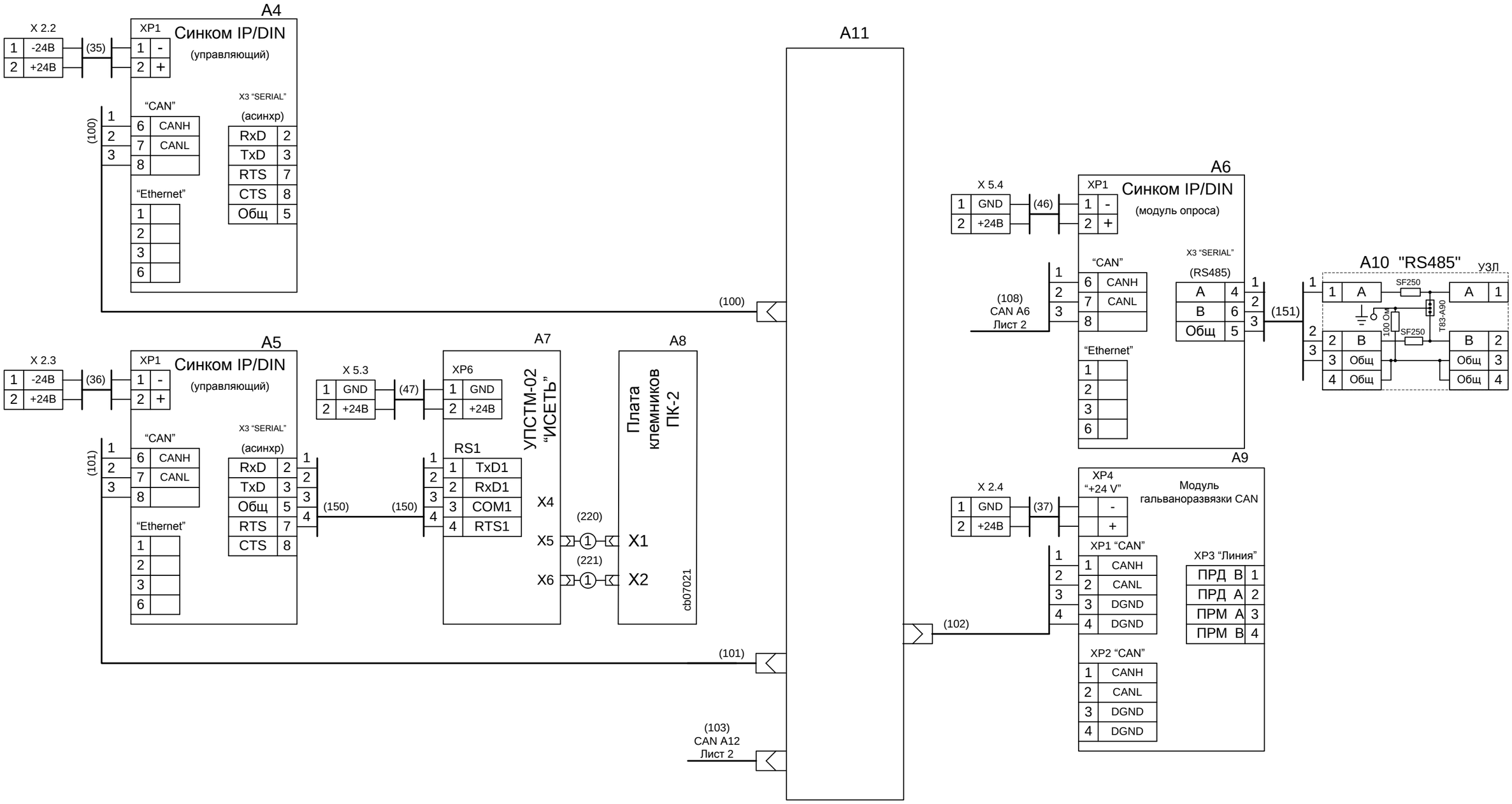

Взам. инв. №	
Подпись и дата	
Инв. № подл.	

Изм.	Кол.л	Лист	№док	Подп.	Дата	СТ106-96.64.0.2Б ЭЗ	Лист 3

Клемник	Контакт	№ п/п	СИГНАЛ	Кабель / провод	Куда поступает
Кл. ряд 1 (ТС 1...8)	1	1			
	*		Общ.		
	2	2			
	*		Общ.		
	3	3			
	*		Общ.		
	4	4			
	*		Общ.		
	5	5			
	*		Общ.		
	6	6			
	*		Общ.		
	7	7			
	*		Общ.		
	8	8			
	*		Общ.		
Кл. ряд 2 (ТС 9...16)	1	9			
	*		Общ.		
	2	10			
	*		Общ.		
	3	11			
	*		Общ.		
	4	12			
	*		Общ.		
	5	13			
	*		Общ.		
	6	14			
	*		Общ.		
	7	15			
	*		Общ.		
	8	16			
	*		Общ.		

Заказ 207

Взам. инв. №

Подпись и дата

Инв. № подл.

Изм.	Кол.	Лист	№ док.	Подпись	Дата
Разработал		Кормильцев			
Проверил		Карелин			
Н. Контроль		Степанова			
Утвердил		Дмитриев			

СТ106-96.64.0.2Б.ТС Э5

UPS500/СБ/1Е/1Am/1RSz/CANg

Таблица подключения ТС

ПС Оптика

Стадия	Лист	Листов
РП	1	6

ООО <НТК ИНТЕРФЕЙС>
г. Екатеринбург
июнь 2014 г.

Клемник	Контакт	№ п/п	СИГНАЛ	Кабель / провод	Куда поступает
Кл. ряд 3 (ТС 17...24)	1	17			
	*		Общ.		
	2	18			
	*		Общ.		
	3	19			
	*		Общ.		
	4	20			
	*		Общ.		
	5	21			
	*		Общ.		
	6	22			
	*		Общ.		
	7	23			
	*		Общ.		
	8	24			
	*		Общ.		
Кл. ряд 4 (ТС 25...32)	1	25			
	*		Общ.		
	2	26			
	*		Общ.		
	3	27			
	*		Общ.		
	4	28			
	*		Общ.		
	5	29			
	*		Общ.		
	6	30			
	*		Общ.		
	7	31			
	*		Общ.		
	8	32			
	*		Общ.		

Клемник	Контакт	№ п/п	СИГНАЛ	Кабель / провод	Куда поступает
Кл. ряд 5 (ТС 33...40)	1	33			
	*		Общ.		
	2	34			
	*		Общ.		
	3	35			
	*		Общ.		
	4	36			
	*		Общ.		
	5	37			
	*		Общ.		
	6	38			
	*		Общ.		
	7	39			
	*		Общ.		
	8	40			
	*		Общ.		
Кл. ряд 6 (ТС 41...48)	1	41			
	*		Общ.		
	2	42			
	*		Общ.		
	3	43			
	*		Общ.		
	4	44			
	*		Общ.		
	5	45			
	*		Общ.		
	6	46			
	*		Общ.		
	7	47			
	*		Общ.		
	8	48			
	*		Общ.		

Клемник	Контакт	№ п/п	СИГНАЛ	Кабель / провод	Куда поступает
Кл. ряд 7 (ТС 49...56)	1	49			
	*		Общ.		
	2	50			
	*		Общ.		
	3	51			
	*		Общ.		
	4	52			
	*		Общ.		
	5	53			
	*		Общ.		
	6	54			
	*		Общ.		
	7	55			
	*		Общ.		
	8	56			
	*		Общ.		
Кл. ряд 8 (ТС 57...64)	1	57			
	*		Общ.		
	2	58			
	*		Общ.		
	3	59			
	*		Общ.		
	4	60			
	*		Общ.		
	5	61			
	*		Общ.		
	6	62			
	*		Общ.		
	7	63			
	*		Общ.		
	8	64			
	*		Общ.		

Клемник	Контакт	№ п/п	СИГНАЛ	Кабель / провод	Куда поступает
Кл. ряд 9 (ТС 65...72)	1	65			
	*		Общ.		
	2	66			
	*		Общ.		
	3	67			
	*		Общ.		
	4	68			
	*		Общ.		
	5	69			
	*		Общ.		
	6	70			
	*		Общ.		
	7	71			
	*		Общ.		
	8	72			
	*		Общ.		
Кл. ряд 10 (ТС 73...80)	1	73			
	*		Общ.		
	2	74			
	*		Общ.		
	3	75			
	*		Общ.		
	4	76			
	*		Общ.		
	5	77			
	*		Общ.		
	6	78			
	*		Общ.		
	7	79			
	*		Общ.		
	8	80			
	*		Общ.		

Клемник	Контакт	№ п/п	СИГНАЛ	Кабель / провод	Куда поступает
Кл. ряд 11 (ТС 81...88)	1	81			
	*		Общ.		
	2	82			
	*		Общ.		
	3	83			
	*		Общ.		
	4	84			
	*		Общ.		
	5	85			
	*		Общ.		
	6	86			
	*		Общ.		
	7	87			
	*		Общ.		
	8	88			
	*		Общ.		
Кл. ряд 12 (ТС 89...96)	1	89			
	*		Общ.		
	2	90			
	*		Общ.		
	3	91			
	*		Общ.		
	4	92			
	*		Общ.		
	5	93			
	*		Общ.		
	6	94			
	*		Общ.		
	7	95			
	*		Общ.		
	8	96			
	*		Общ.		

Клемник	Контакт	№ п/п	СИГНАЛ	Кабель / провод	Куда поступает
Кл. ряд 13 (ТИТ 1...8)	1	1			
	*		Общ.		
	2	2			
	*		Общ.		
	3	3			
	*		Общ.		
	4	4			
	*		Общ.		
	5	5			
	*		Общ.		
	6	6			
	*		Общ.		
	7	7			
	*		Общ.		
	8	8			
	*		Общ.		
Кл. ряд 14 (ТИТ 9...16)	1	9			
	*		Общ.		
	2	10			
	*		Общ.		
	3	11			
	*		Общ.		
	4	12			
	*		Общ.		
	5	13			
	*		Общ.		
	6	14			
	*		Общ.		
	7	15			
	*		Общ.		
	8	16			
	*		Общ.		

Заказ 207

Взам. инв. №

Подпись и дата

Инв. № подл.

Изм.	Кол.	Лист	№ док.	Подпись	Дата
Разработал		Кормильцев			
Проверил		Карелин			
Н. Контроль		Степанова			
Утвердил		Дмитриев			

СТ106-96.64.0.2Б.ТИТ Э5

UPS500/СБ/1Е/1Am/1RSz/CANg

Таблица подключения ТИТ

ПС Оптика

Стадия	Лист	Листов
РП	1	4

ООО <НТК ИНТЕРФЕЙС>
г. Екатеринбург
июнь 2014 г.

Клемник	Контакт	№ п/п	СИГНАЛ	Кабель / провод	Куда поступает
Кл. ряд 15 (ТИТ 17...24)	1	17			
	*		Общ.		
	2	18			
	*		Общ.		
	3	19			
	*		Общ.		
	4	20			
	*		Общ.		
	5	21			
	*		Общ.		
	6	22			
	*		Общ.		
	7	23			
	*		Общ.		
	8	24			
	*		Общ.		
Кл. ряд 16 (ТИТ 25...32)	1	25			
	*		Общ.		
	2	26			
	*		Общ.		
	3	27			
	*		Общ.		
	4	28			
	*		Общ.		
	5	29			
	*		Общ.		
	6	30			
	*		Общ.		
	7	31			
	*		Общ.		
	8	32			
	*		Общ.		

Клемник	Контакт	№ п/п	СИГНАЛ	Кабель / провод	Куда поступает
Кл. ряд 17 (ТИТ 33...40)	1	33			
	*		Общ.		
	2	34			
	*		Общ.		
	3	35			
	*		Общ.		
	4	36			
	*		Общ.		
	5	37			
	*		Общ.		
	6	38			
	*		Общ.		
	7	39			
	*		Общ.		
	8	40			
	*		Общ.		
Кл. ряд 18 (ТИТ 41...48)	1	41			
	*		Общ.		
	2	42			
	*		Общ.		
	3	43			
	*		Общ.		
	4	44			
	*		Общ.		
	5	45			
	*		Общ.		
	6	46			
	*		Общ.		
	7	47			
	*		Общ.		
	8	48			
	*		Общ.		

Клемник	Контакт	№ п/п	СИГНАЛ	Кабель / провод	Куда поступает
Кл. ряд 19 (ТИТ 49...56)	1	49			
	*		Общ.		
	2	50			
	*		Общ.		
	3	51			
	*		Общ.		
	4	52			
	*		Общ.		
	5	53			
	*		Общ.		
	6	54			
	*		Общ.		
	7	55			
	*		Общ.		
	8	56			
	*		Общ.		
Кл. ряд 20 (ТИТ 57...64)	1	57			
	*		Общ.		
	2	58			
	*		Общ.		
	3	59			
	*		Общ.		
	4	60			
	*		Общ.		
	5	61			
	*		Общ.		
	6	62			
	*		Общ.		
	7	63			
	*		Общ.		
	8	64			
	*		Общ.		